Dial Adaptor 64W

Dial Adaptor 64Wは、BRI（ISDN64）回線のS/T点（最大2回線）に設置し、固定電話から携帯電話への発信に対して自動的に"00XY"を付加します。また、装置前面のランプにより回線の状態（使用中、空き、リンク断）を確認することが出来ます。

- ○ フリーダイヤル、船舶電話、留守番電話制御等へのダイヤルの場合は、そのまま通過させます。
- ○ 「184」「186」発信にも対応しております。
- ○ ダイヤル入力に00XYが付加されている場合、そのまま通過させます。
  他の中継会社の網を指定する番号00ABが付加されている場合、その番号を00XYに置き換えて出力することも可能です。
- ○ 00XYを付加したくない場合は、先頭に0000を付けてダイヤルして下さい。

- ○ ナンバー・ディスプレイサービスに影響を与えません。
- ○ 停電時には、DSU端子と端末端子が直結されます。
- ○ INSネット64回線の機能を制限することの無いように、動作時も停電時も局交換機から端末への通話電流の供給を実現しています。

接続例

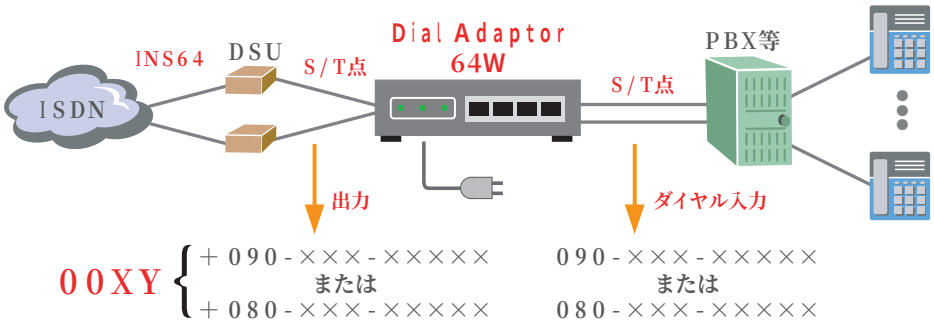

定格・その他

回線インターフェース	TTC標準 JT-I430（RJ-45）（DSU側 2，端末側 2）
使用電源	AC100V(50/60Hz)
消費電力	5W
外形寸法	幅110mm × 奥行170mm × 高さ35mm（突起物含まず）
重量	600g
技術基準適合認定	認証番号：C06-0061001
電波障害規格	VCCI Class A

＊このパンフレットに記載されている事項は改良のため予告なく変更される場合があります。

www.koga.co.jp

KOGA ELECTRONICS CO.
甲賀電子株式会社　営業部
〒520-3047 滋賀県栗東市手原五丁目8-10 TEL：077-552-5123 E-mail：kogasales@koga.co.jp